- -Pneumatikzylinder mit Kolbendurchmesser 32mm
- -Kolbenstange Ø12mm aus rostfreiem Stahl 1.4104 mit Aussengewinde M8x20 und Schmutzabstreifer
- -Zylinderteile aus Aluminium - Gehäuseoberfläche eloxiert
- -Kolbenstange ein-/ ausgefahren verriegelt
- -maximale Haltekraft der Verriegelung 6500N
- -empfohlener Betriebsdruck 6-10bar
- -Hubkraft bei 6bar theoretisch ca.480N
- -maximaler Betriebsdruck 60bar
- -Luftzufuhr unten
- -Einsetzbar im Temperaturbereich von -25°C bis +60°C nach VdS 2159 für 2h bis +110°C
- -Luftqualität: Die Druckluft muss zumindest über ein handelsübliches Filterelement geführt werden

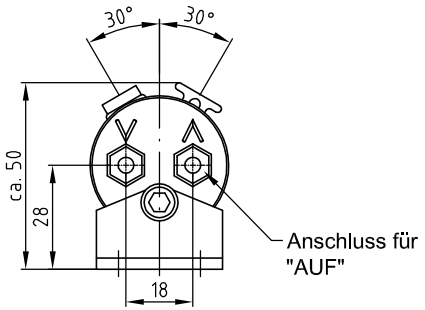

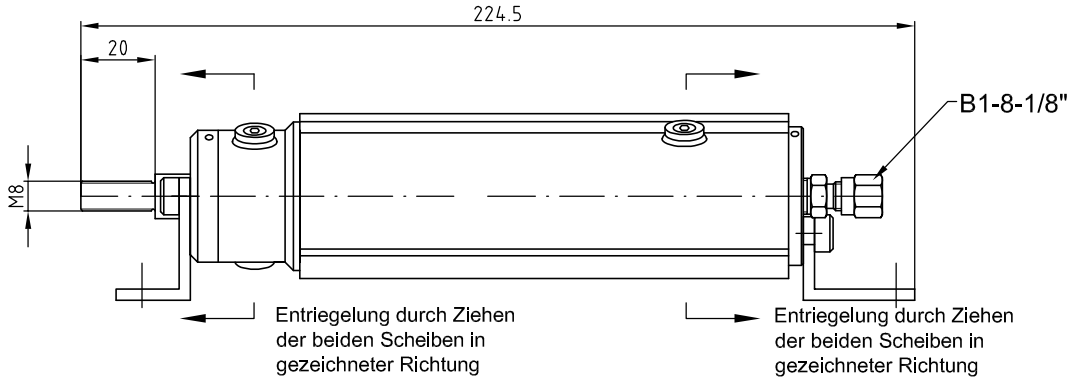

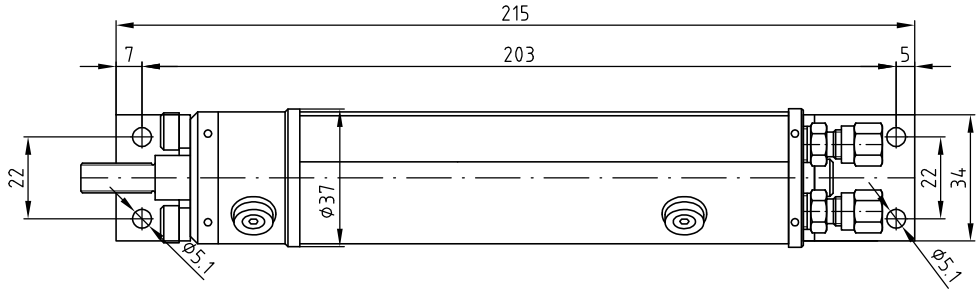

Bestellbeispiel:

PUDV 32/12-40-M8x20-BA2R

- Version
- Kolbenstangenende
- Hub
- Kolbenstangendurchmesser
- Kolbendurchmesser
- Zylindertyp (PUDV = **P**neumatikzylinder; **U**nten Angespeist; **D**oppelt Verriegelt)

Diese Zeichnung ist Eigentum der Fa. Grasl GmbH A-3454 Reidling,Europastraß 1 Die Weiterverwendung oder Vervielfältigung ohne unser schriftliches Einverständnis ist verboten!

GRASL Pneumatic-Mechanik GmbH A-3454 Reidling Europastraße 1				Freimaßtoleranz nach DIN 7168:			Maßstab:	Werkstoff:
							ID - Nr.:	
					Datum	Name	Bezeichnung:	
				Bear.	22.10.2007	Gattinger	Datenblatt PUDV 32/12-40-M8x20-BA2R	
				Gepr.	22.10.2007	ER		
				Norm				
				Type:			Zeichnung Nr.:	Blatt
a	Anpassung an EuroLam Lamellenfenster	06.11.08	Lo.	PUDV				BL.
Zus.	Änderung	Datum	Name	(Urspr.)			(Ers.f.:)	(Ers.d.:)

erstellt am
28.5.2002 ER

formell geprüft am
29.5.2002 KW

fachlich geprüft am
29.5.2002 KW